NOTAS:

1 – DISTÂNCIA MÁXIMA ENTRE BRAÇADEIRAS P/ FIXAÇÃO DOS ELETRODUTOS DEVE SER DE 600mm – PVC
2 – FIAÇÃO NÃO ESPECIFICADA #2,5 mm2 – 750V
3 – TUBULAÇÃO NÃO ESPECIFICADA BITOLA 3/4" – PVC
4 – MEDIDAS EM MILÍMETROS (mm)

DETALHE DA ESTACA
SEM ESCALA

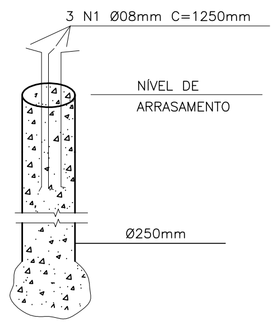

LEGENDA

A=ALTURA DO QUADRO
B=COMPRIMENTO DO QUADRO
C=COMPRIMENTO DA BASE DO QUADRO

(1) CAIXA DE PASSAGEM EM ALVENARIA COM TAMPA DE CONCRETO NAS DIMENSÕES INTERNAS DE =400x400mm E PROFUNDIDADE 600mm

(2) BASE EM CONCRETO, DIMENSÕES ALTURA=MÁX. 200mm LARGURA CONF. MEDIDAS DO QUADRO COMPRIMENTO "C" CONF. MEDIDAS DO QUADRO

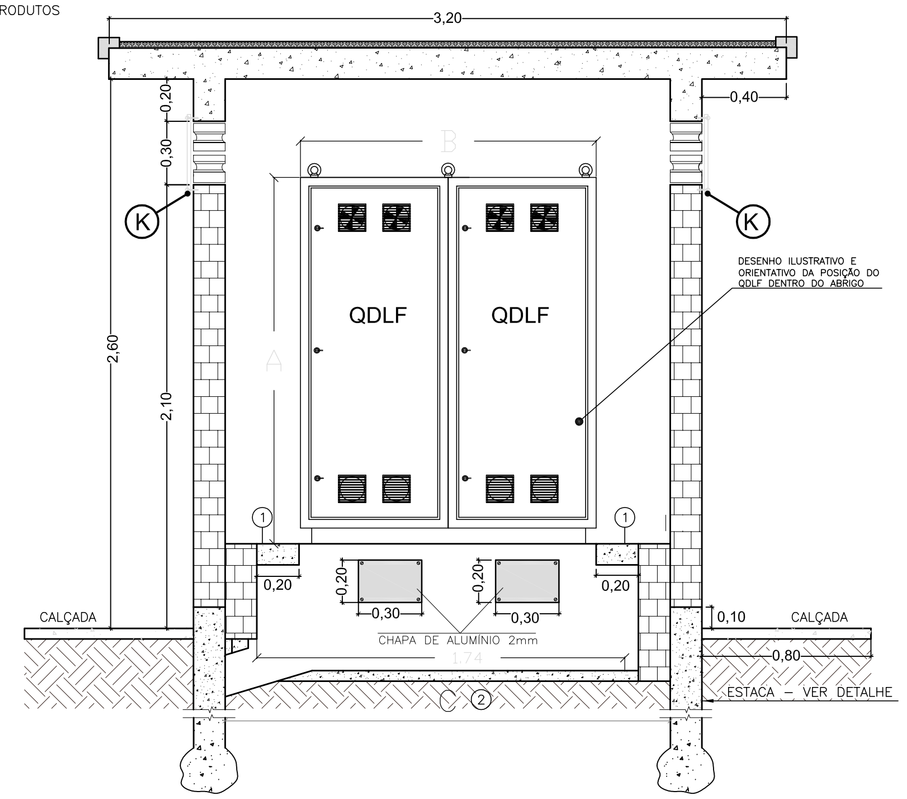

CORTE A-A (VISTA FRONTAL)
ESC. 1:20

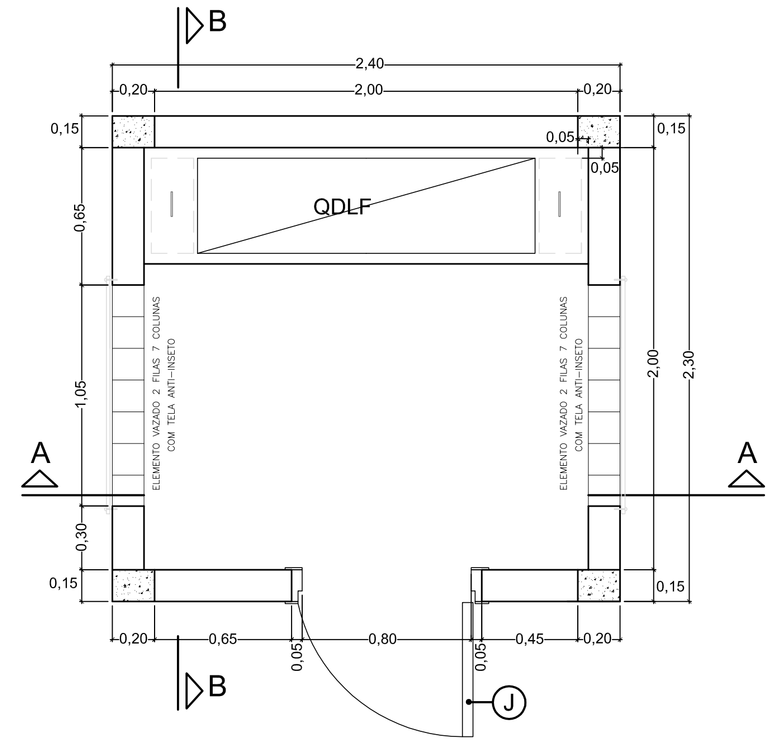

PLANTA BAIXA - ABRIGO DO QDLF
ESC. 1:20

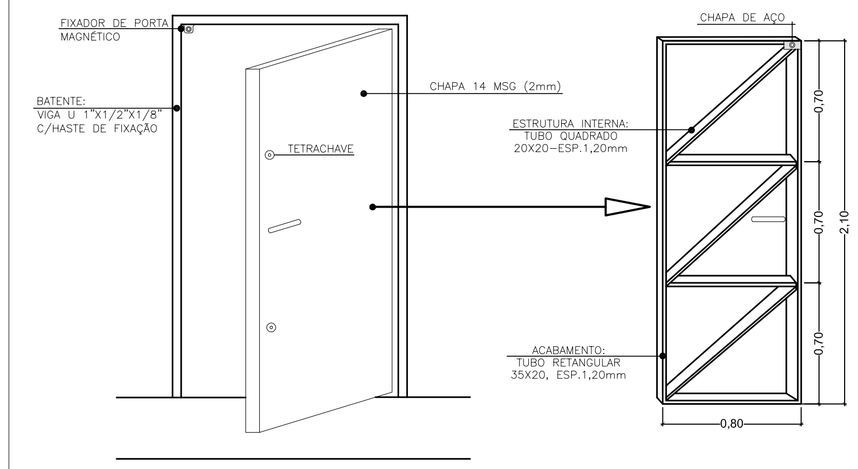

PLANTA-02
PORTA "J" ABERTURA P/FORA COM BATENTE
SEM ESCALA

DETALHE-02
ESTRUTURA INTERNA DA PORTA"J"
SEM ESCALA

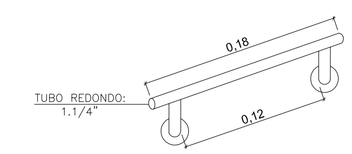

DETALHE-PUXADOR
SEM ESCALA

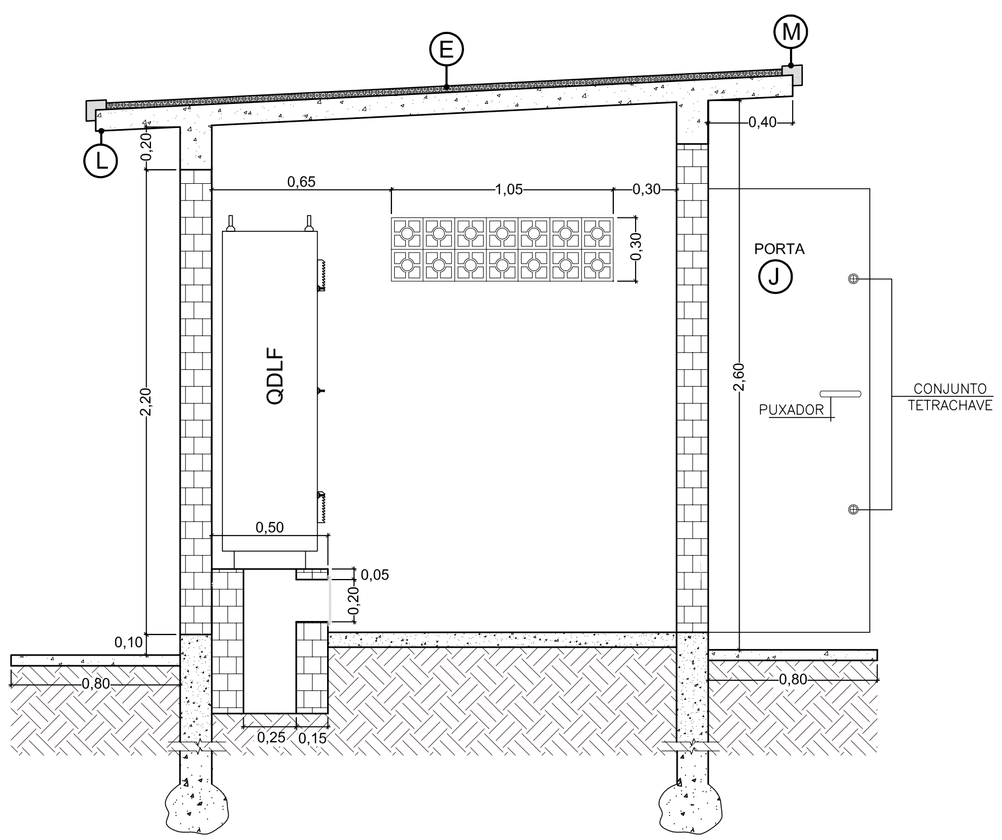

VISTA LATERAL - CORTE B-B
ESC. 1:20

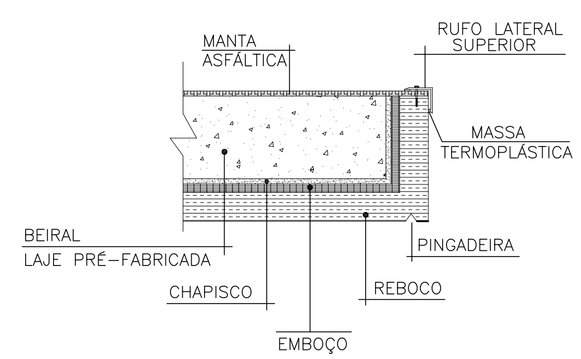

DETALHE 01
SEM ESCALA

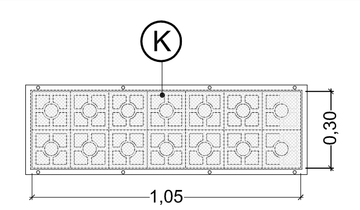

VISTA FRONTAL: ELEMENTO VAZADO E QUADRO DE ALUMÍNIO P/VENTILAÇÃO

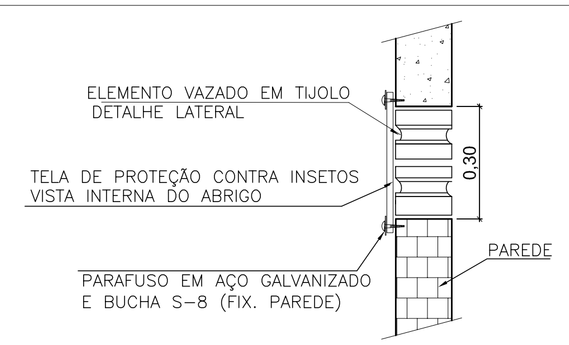

VISTA LATERAL
ELEMENTO VAZADO E TELA

DETALHAMENTO CIVIL:

(A) **FUNDAÇÃO:**
4 ESTACAS MOLDADAS "IN LOCO" ESCAVADO MANUAL COM ø25cm E PROFUNDIDADE MÍNIMA DE 3,0m OU ATÉ SOLO IMPENETRÁVEL;

(B) **BALDRAME:**
VIGA DE CONCRETO ARMADO DE 15X30cm, 4–ø10,0mm E 1–ø5,0mm C/15Cm (COBRIMENTO DE 2,0cm);

(C) **PILARES:**
4 PILARES DE 15X20cm COM 4–ø8,0mm E 1–ø5,0mm C/12cm, (COBRIMENTO 2,0Cm);

(D) **VIGA SUPERIOR:**
VIGA DE CONCRETO ARMADO DE 15X20cm, 4–ø10,0mm E 1–ø5,0mm C/15Cm. (COBRIMENTO DE 2,0cm);

(E) **LAJE:**
LAJE PRÉ–FABRICADA COMUM COM CAPA DE CONCRETO DE 4,0cm, COM ESPESSURA MÍNIMA ACABADA DE 10cm; INCLINAÇÃO=5%, IMPERMEABILIZADA C/MANTA ASFÁLTICA 3MM COM FACE SUPERIOR DE ALUMÍNIO;

(F) **ALVENARIA:**
TIJOLOS CERÂMICOS FURADOS COM ESPESSURA FINAL DE 15cm;

(G) **CALÇADA:**
PISO CIMENTADO COM ESPESSURA DE 5,0cm E LARGURA DE 80cm SOBRE LASTRO DE BRITA COM 5,0cm DE ESPESSURA, SOBRE SOLO COMPACTADO;

(H) **PINTURA:**
TINTA LÁTEX ACRÍLICO 2 DEMÃOS NA ALVENARIA E ESTRUTURA DE CONCRETO NO PADRÃO SANEPAR;

(I) **IMPERMEABILIZAÇÃO:**
BALDRAME – 2 DEMÃOS DE EMULSÃO ASFÁLTICA;

(J) **PORTA:**
PORTA DE AÇO EM CHAPA 14 MSG (2mm) NAS DIMENSÕES 2,10X0,80, COM ESTRUTURA INTERNA EM TUBO QUADRADO 20X20–ESP.1,20mm; ACABAMENTO EM TUBO RETANGULAR 35X20, ESP. 1,20mm; E BATANTE EM VIGA U 1"X1/2"X1/8" COM HASTE DE FIXAÇÃO; TRATAMENTO PARA AMBIENTES AGRESSIVOS E PINTADA COM ESMALTE SINTÉTICO NA COR CINZA M 6.5. FECHADURA TETRACHAVE, E PUXADOR REDONDO COM INSTALAÇÃO EM AMBOS OS LADOS DA PORTA. KIT DOBRADIÇA EM AÇO 4" REFORÇADA C/PARAFUSO R16 CROMADO P/PORTA MÍNIMO 70KG. FIXADOR DE PORTA MAGNÉTICO PP–500 ALUMÍNIO COM AMORTECEDOR DA MARCA VONDER OU SIMILAR. VER DETALHE 02

OBS: ALTERAÇÃO DE POSIÇÃO, SOMENTE C/AUTORIZAÇÃO DA FISCALIZAÇÃO ELÉTRICA.

(K) **VENTILAÇÃO:**
– ELEMENTO VAZADO EM BLOCO CERÂMICO COM ESPESSURA DE 15CM.
– QUADRO DE ALUMÍNIO P/VENTILAÇÃO, CONFORME MOS_4'/MÓD.16/DESENHO N'03
OBS: ALTERAÇÃO DE POSIÇÃO, SOMENTE C/AUTORIZAÇÃO DA FISCALIZAÇÃO ELÉTRICA.

(L) **PINGADEIRA:**
EXECUTAR NA ARGAMASSA DE EMBOÇAMENTO UMA CAVA DE 1,5m NO PERÍMETRO DO BEIRAL A 2,0 Cm DA BORDA;

(M) **RUFO LATERAL SUPERIOR:**
RUFO # n'26 50X50mm EM CHAPA GALVANIZADA, CORTE 35CM ASSENTADA COM DOIS FILETES DE MASSA TERMOPLÁSTICA DE CALAFETAR E FIXADA COM PARAFUSO E BUCHA S–8 (1 A CADA 50 Cm). VER DETALHE 01

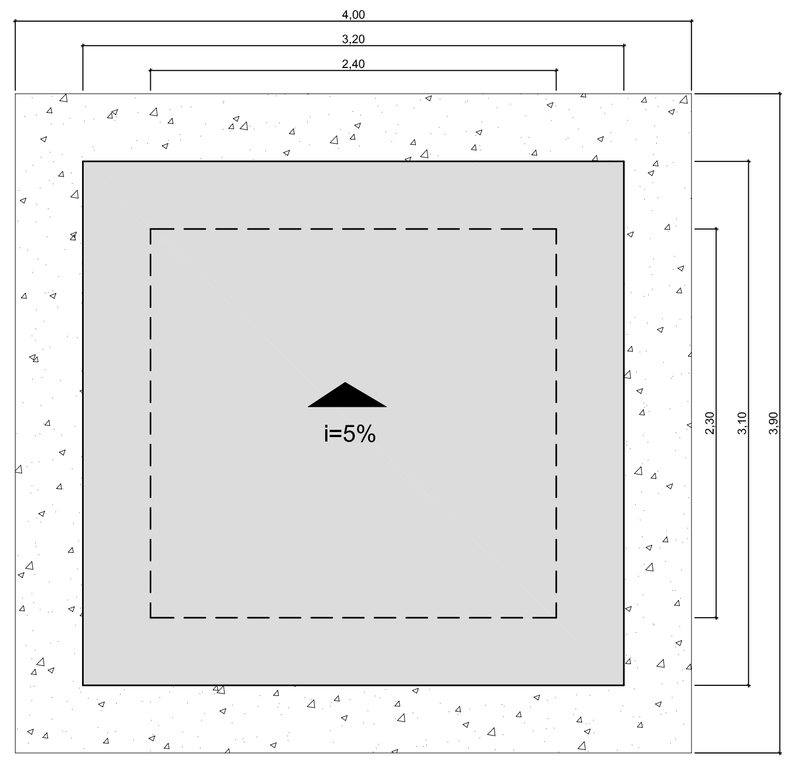

PLANTA DE SITUAÇÃO
ESC. 1:25

SANEPAR Companhia de Saneamento do Paraná

MUNICÍPIO/SISTEMA: MUNICÍPIOS DA ÁREA DA USPONO SAA E SES	FOLHA N°: 01/01
PROJETO/UNIDADE CONSTRUTIVA: PROJETO DE ABRIGO DE QDLF PARA 2 GABINETES PLANTAS, CORTES E DETALHES	DATA: 25/02/2014
	ESCALA: INDICADA
UNIDADE SANEPAR: USPONO Unidade de Serviço de Projetos e Obras Noroeste AV. PEDRO TAQUES, 1381 VILA MORANGUEIRA CEP: 87030–000 MGÁ–PR F: (044)3293–1007 GERENTE: ENGº FLÁVIO YOSHIDA CREA N°: PR-28.363/D	COORDENADOR DE PROJETOS: ENGº ERICK CHRISTIAN TOMIELLO CREA N°: PR-62.292/D RESP. TÉCNICO PROJETO: ENGº ERICK CHRISTIAN TOMIELLO CREA N°: PR-62.292/D DESENHO: TEC° FELIPE DA SILVA LALUCCI CREA N°: PR-110.126/TD
ARQUIVO ELETRÔNICO: SAA.SES-0000-0000-ELET-DE-GER02QDLF-001-R5	ADEQUAÇÃO DO PROJETO: TEC. ANDERLÉIA DEPINTOR AQUE CREA N°: PR-104.117/TD